GS 90

Utgåva December 2016

Genomströmningsarmatur

Användning

Armatur GS 90 är avsedd för användning tillsammans med pH- och redoxelektroder. GS 90 medför en enkel kalibrering och skötsel av elektrodsystemet.

Fäststång och inloppsventil monteras beroende av flödesriktning (enligt skiss ovan). Elektroden ska alltid vara placerad i inloppskammaren. Elektroden flyttas lätt upp och ned på fäststången genom att klämma ihop elektrodhållaren.

Med hjälp av inloppsventilen inställes flödet genom armaturen. Utloppet dras till öppet system.

Mått och anslutning

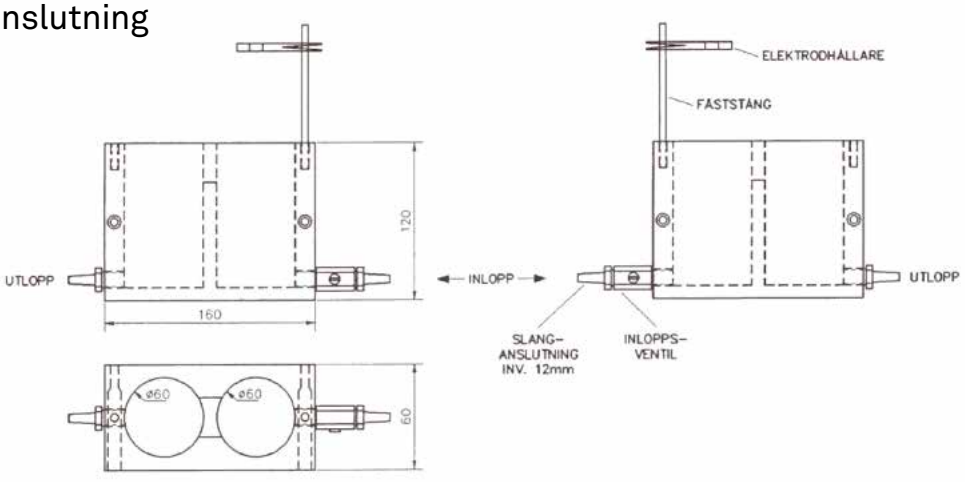

CHRISTIAN BERNER

Expect more